PORTES · PUERTAS · DOORS
Ferroflex

A·D·S AUTOMATIC DOOR SPECIALISTS

Puertas & Portones Automáticos, S.A. de C.V

¡Nuestra pasión es la Solución!....

»PUERTA RAPIDA ENROLLABLE MARCA FERROFLEX MOD.PRACTIC DOOR.

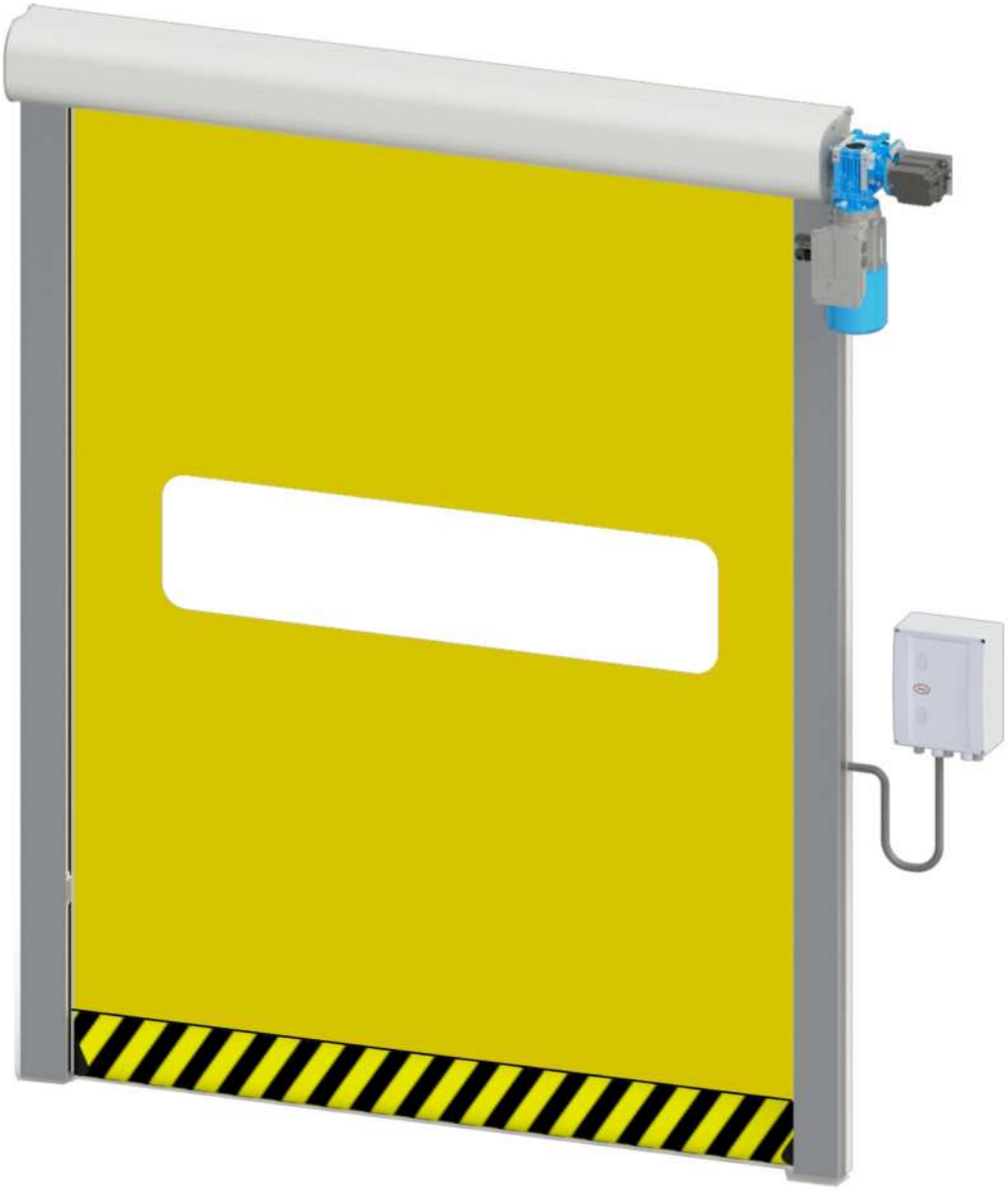

MANUAL DE INSTALACION

V11.19

(229) 288-1552
portonesautomaticos@adsver.com.mx
portonesautomaticos@prodigy.net.mx

RESIDENCIAL COMERCIAL INDUSTRIAL

MEMBER IDA International Door Association

DOCUMENTO ORIGINAL

MANUAL DE MONTAJE PRACTIC DOOR

Lea estas instrucciones en su totalidad detenidamente antes de empezar a utilizar la unidad.

En este manual encontrará toda la información necesaria para el uso y mantenimiento del producto.

Guarde este manual en un lugar seguro para su posterior consulta durante toda la vida útil de su puerta

0. ÍNDICE

1. **DESCRIPCIÓN DE LOS SÍMBOLOS**

2. **UTILIZACIÓN: USOS PREVISTOS Y USOS QUE DEBEN EVITARSE**

3. **MONTAJE, DESMONTAJE Y ALMACENAMIENTO**
   - 4.1 Dimensiones
   - 4.2 Descarga de material
   - 4.3 Inspección de la entrega de material

4. **ENSAMBLADO**
   - 5.1 Corte
   - 5.2 Cabezal
   - 5.3 Guías
   - 5.4 Últimos retoques

1.1 Descripción de los símbolos

Los símbolos que aparecen en el presente manual y/o en la propia máquina son los siguientes:

⚠	**PELIGRO DE CONTACTO ELÉCTRICO**. No debe manipular el interior de la máquina si no ha desconectado antes la alimentación eléctrica de la misma.
⚠	**PELIGRO INDETERMINADO**. Una manipulación inadecuada puede provocar daños a la persona así como en la máquina.
!	**NOTA IMPORTANTE**. Cumplir estrictamente la indicación que acompaña a este símbolo.

2. UTILIZACIÓN: USOS PREVISTOS Y USOS QUE DEBEN EVITARSE

- No modificar la puerta así como ninguno de sus componentes si no está indicado en este manual.
- No utilizar otros recambios que no sean los originales proporcionados por el fabricante.
- Evitar en lo posible realizar el montaje sobre superficies que puedan dar estéticamente los elementos.
- Si en algún caso la lona debiera ser desenrollada mantener esta enrollada y lo mas recta posible para evitar deformaciones.
- Mantener el cuadro en un lugar seco y libre de partículas que puedan ocasionar un mal funcionamiento de este.

RESUMEN

Descripción	Puerta PRACTIC DOOR
Sentido de abertura	Vertical
Aplicación	Huecos interiores
Dimensiones	Ancho máximo: 3500mm / Alto máximo: 3500mm
Velocidad de apertura	0.8 m/s hasta 1.5m/s
Velocidad de cierre	0.8 m/s hasta 1.5m/s
Montaje	En interior
Motorización	Eléctrica
Alimentación	230V monofásico
Potencia del motor	0.5CV
Cuadro eléctrico	PRACTIC DOOR
Protección del motor	Variador
Guías laterales	Aluminio
Telón	Lona de PVC 900 g/m2
Dimensiones	Ver plano adjunto
Fijación estructura	Ver plano adjunto

El fabricante, se reserva el derecho a cualquier modificación técnica, siempre que no desvirtúe la normativa europea en 13241-1:2003, de obligado cumplimiento.

3. MONTAJE, DESMONTAJE Y ALMACENAMIENTO

3.1 Dimensiones

- **Dimensiones de la caja de madera según la puerta**

Como regla general, la jaula de la puerta Practic Door será de 600mm (ancho) x 600mm (alto) x 3800mm (largo). El embalaje puede variar según convenga al fabricante.

La jaula de madera se debe colocar horizontalmente y no se debe abrir hasta el momento del montaje. La jaula se debe proteger de cualquier golpe.

- **Dimensiones de la puerta montada**

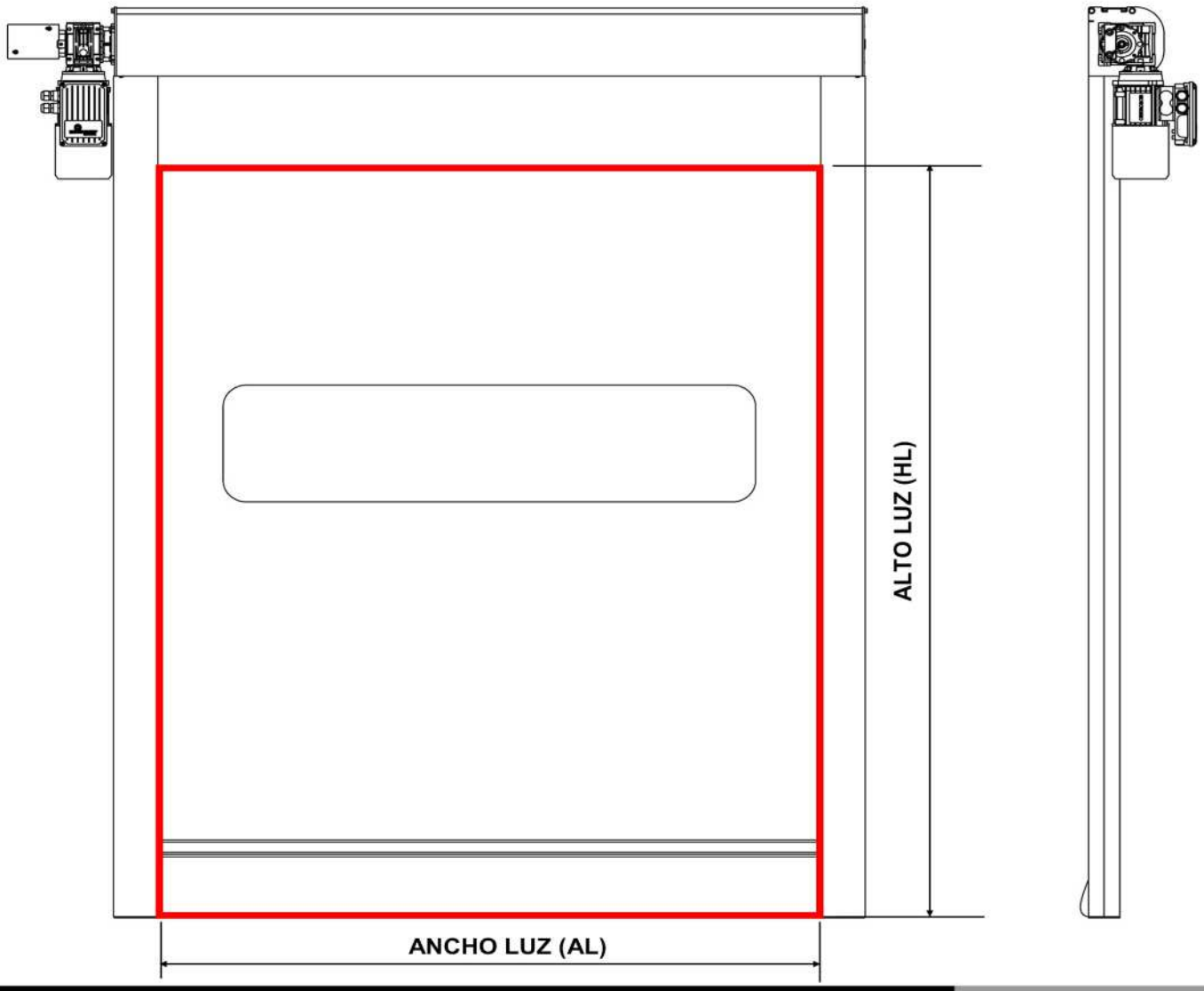

3.2 Descarga de material

Descarga de material

En el momento de la descarga del material hacia el puesto de montaje, respete las prescripciones de seguridad pública. Hay que velar por que la puerta no vuelque ni resbale.

Descarga en la zona de montaje

Los diferentes componentes de la puerta no deben ser sacados de la jaula de madera si no están en la zona de montaje.

Centro de gravedad

Elevar siempre el material por el centro de gravedad para evitar vuelcos.

Es posible interpolar valores intermedios.

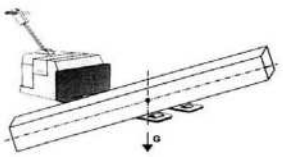

3.3 Inspección de la entrega de material

La puerta se suministra desmontada, dentro de una jaula de madera y se compone de los siguientes artículos:

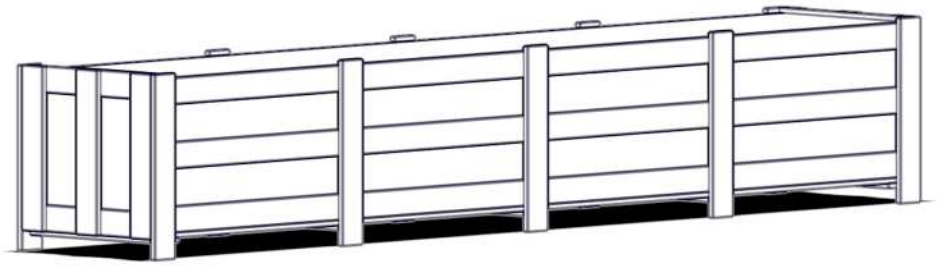

Embalaje 1

Guía lateral derecha preensamblada	1
Guía lateral izquierda preensamblada	1
Rodillo con lona	1
Cobertor superior	1
Cobertor inferior	1
Varilla de refuerzo	2
Pasamano inferior	1
Bolsa de arena	1
Pack barrera de fotocélulas	1

Embalaje 2

Motorreductor	1
Eje soporte	1
Eje transmisión lateral	1
Conjunto encoder	1
Conjunto pletina izquierda + rodamiento	1
Conjunto pletina derecha + rodamiento	1
Cuadro de maniobra con variador de frecuencia	1
Cableado del motor	1
Pack de tornillería de ensamblaje	1
Pack de tornillería de montaje	1
Pack de tornillería de sujeción (Chinos)	1

5 MONTAJE

5.1 CORTE DE ELEMENTOS

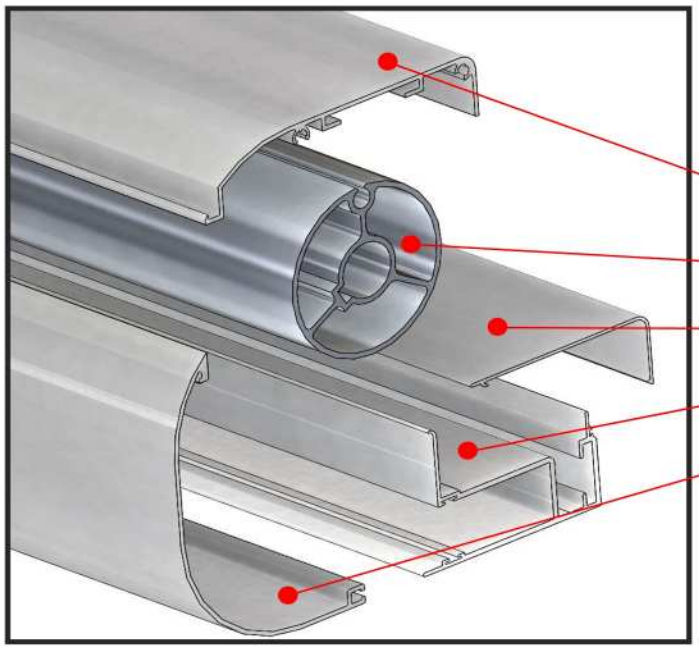

A partir de las medidas útiles de la puerta a montar deberán adaptarse los perfiles y por lo tanto cortarlos a medida. Las medidas de corte siempre serán en base a las medidas útiles de la puerta (**AL** y **HL**).

AL + 178mm	1 unidad
AL + 135mm	1 unidad
HL + 200mm	2 unidades
HL + 200mm	2 unidades
AL + 178mm	1 unidad

AL + 90mm	1 unidad
AL + 90mm	2 unidades

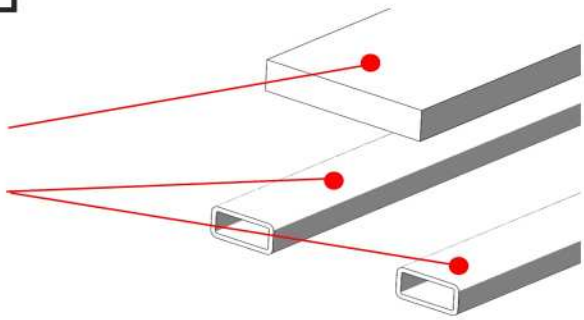

La lona como el resto de materiales se ha de cortar a medida.
De serie viene suministrada a la longitud máxima. El resultante de la lona una vez cortada es el siguiente:

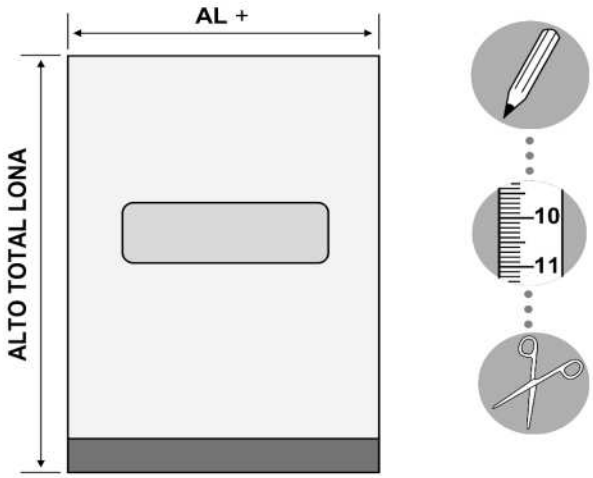

La lona viene escuadrada de fabrica. Cortar siempre la lona intentando respetar este estado.

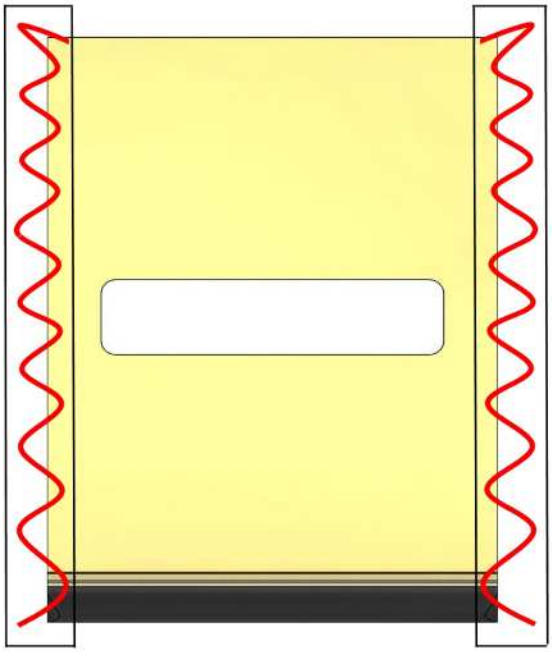

AREA A CORTAR

5.2 CABEZAL

PREPARACIÓN LONA

Insertar las varillas y el pasamano en el interior de las vainas. Estas vainas son tramos de lona soldados al tejido principal, creando una bolsa.

Una vez centradas las varillas en las vainas se realizará un agujero para poder insertar un remache que mantenga estas varillas en su sitio durante las maniobras de la puerta.

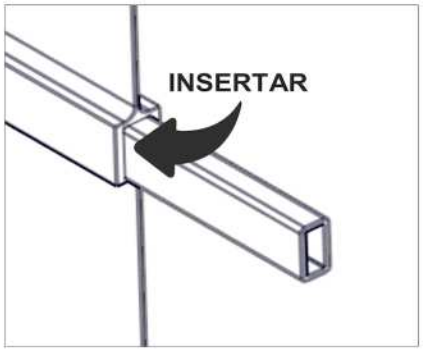

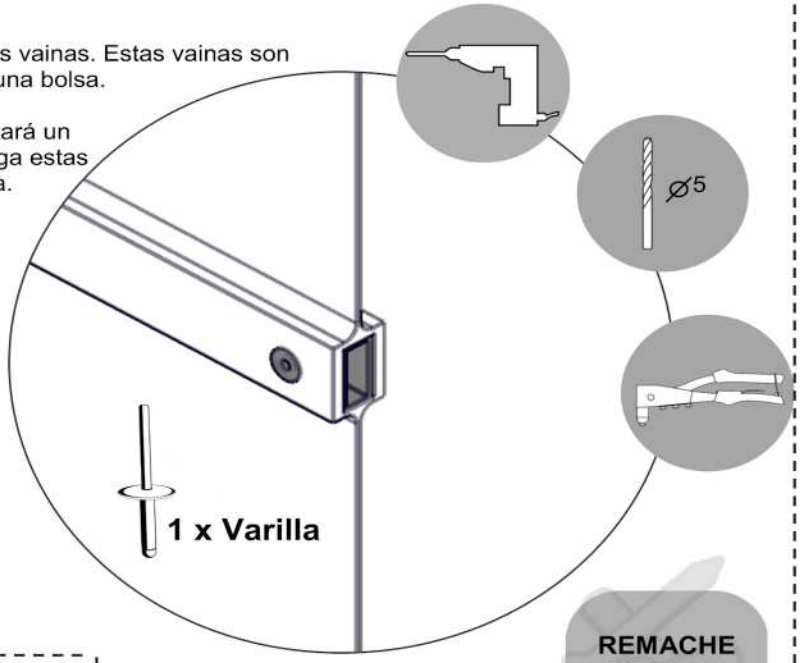

REMACHE
DIN7337A
4.8x12

RODAMIENTOS

Atornillar los rodamientos en las pletinas laterales. Tener en cuenta que el rodamiento siempre va en la parte interna del conjunto.

ARANDELA
DIN125
M8

TORNILLO
DIN933
M8x12

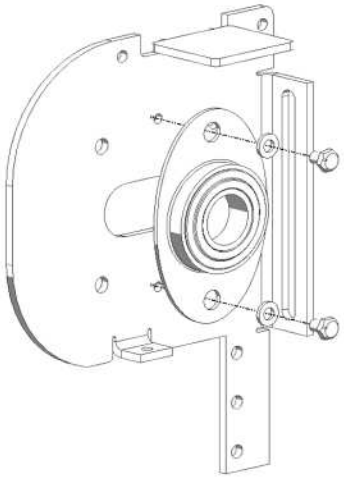

INSERTAR LONA

Insertar la lona utilizando la ranura del perfil. Una vez centrada en el rodillo impedir su desplazamiento lateral mediante el tornillo suministrado. Enrollar la lona.

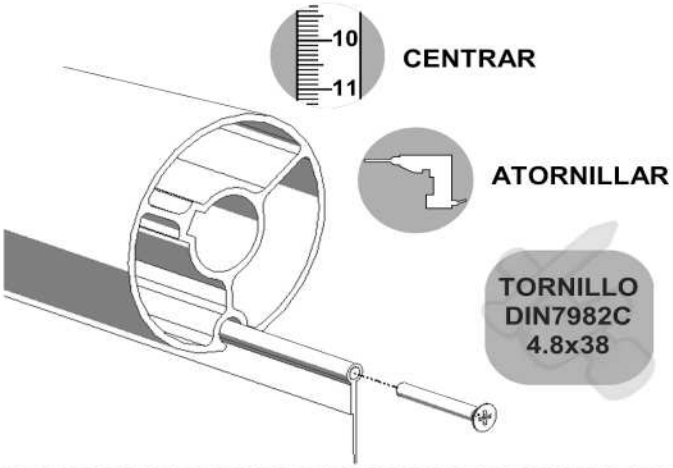

TORNILLO
DIN7982C
4.8x38

EJES

Insertar los ejes en el rodillo, el eje que posee las chavetas es el eje del motor.

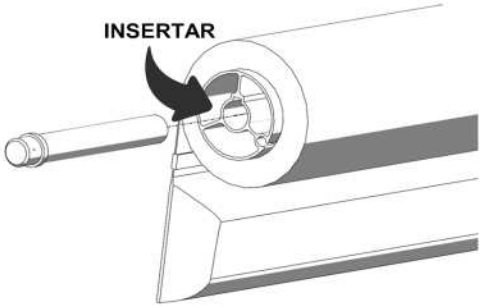

CHAVETA
DIN6885A
8x7x100

CHAVETA
DIN6885A
6x6x80

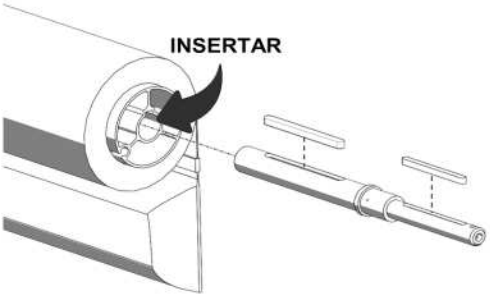

CABLE BARRERA DE FOTOCÉLULAS

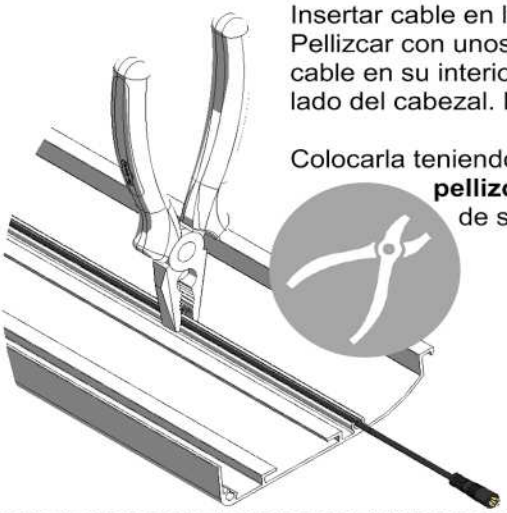

Insertar cable en la ranura indicada en el dibujo.
Pellizcar con unos alicates hasta deformar la ranura y dejar el cable en su interior. Dejar al menos un metro de cable de cada lado del cabezal. Mantener el cable sujeto mediante las bridas.

Colocarla teniendo en cuenta de **dejar los últimos 5cm sin pellizcar** ya que serán donde se fijen los tornillos de sujeción. Macho del cable en el lado motor.

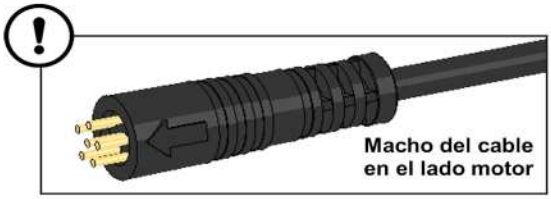

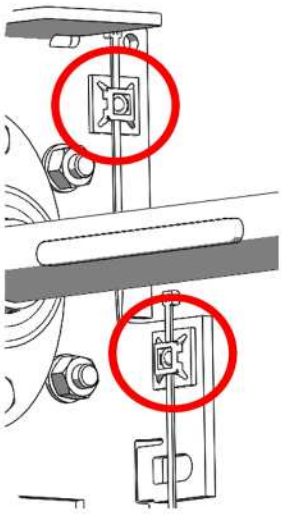

ENSAMBLADO DE CABEZAL

El ala de las pletinas ha de encajar con la ranura del perfil de aluminio y posteriormente atornillar utilizando los tornillos suministrados.

Mucho cuidado con el cable de la barrera del punto anterior.

TORNILLO DIN7504K 6.3x38

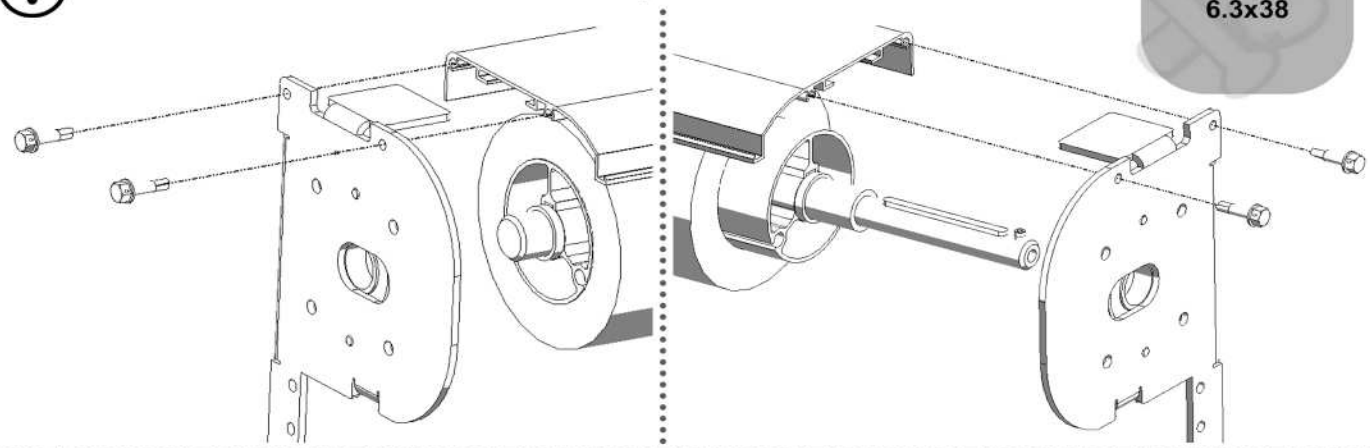

EXTRA: *ENSAMBLADO DEL ENCODER*

En el caso en que el encoder no venga montado de fábrica se procederá a montarlo siguiendo este esquema:

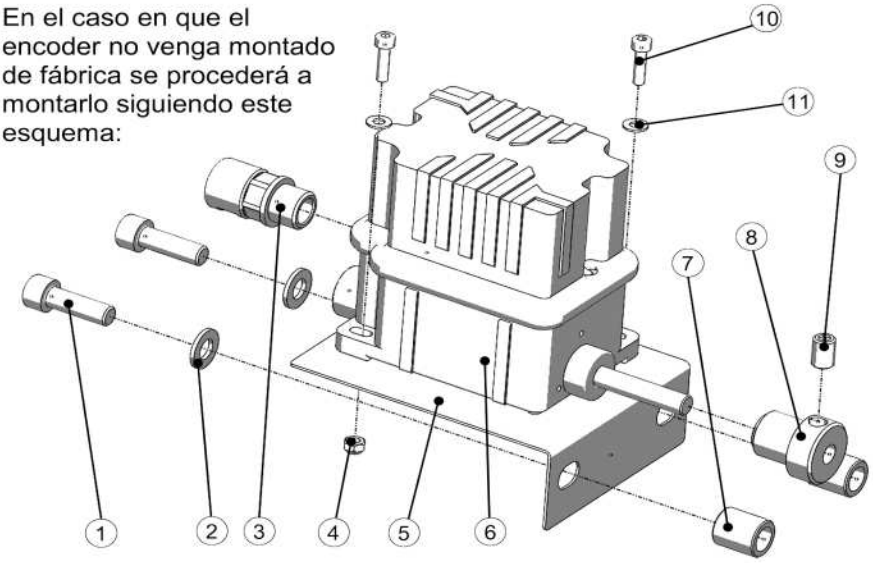

	DESCRIPCIÓN	QTY.
1	TORNILLO DIN912 M8x25	2
2	ARANDELA DIN125A M8	2
3	RACOR PG9	1
4	TUERCA DIN985 M4	2
5	SOPORTE ENCODER	1
6	ENCODER	1
7	CASQUILLO DISTANCIAL	2
8	TETÓN	1
9	ESPÁRRAGO DIN916 M8x12	1
10	ARANDELA DIN125A M4	2
11	TORNILLO DIN912 M4x16	2

MONTAJE ENCODER Y MOTOR

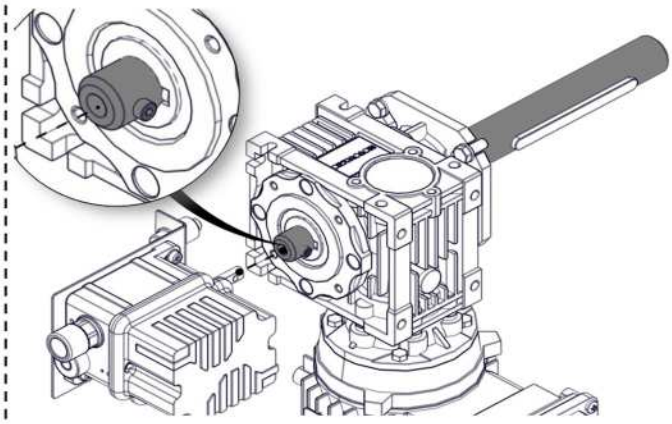

Si el encoder no viene conectado al motor este será ensamblado de la siguiente manera.

Se coloca el eje del encoder dentro de la hendidura del eje del motor y se colocan dos prisioneros para que quede bien sujeto.

Una vez colocado se comprueba que está bien sujeto y que rota sin dificultad.

Ya comprobada la correcta colocación se procederá a sujetar el encoder al motor mediante tornillos Allen de M8 y unos distanciadores suministrados por el fabricante.

Una vez se ha colocado correctamente el encoder en el motor se procederá a ensamblar este en el cabezal utilizando la tornillería suministrada.

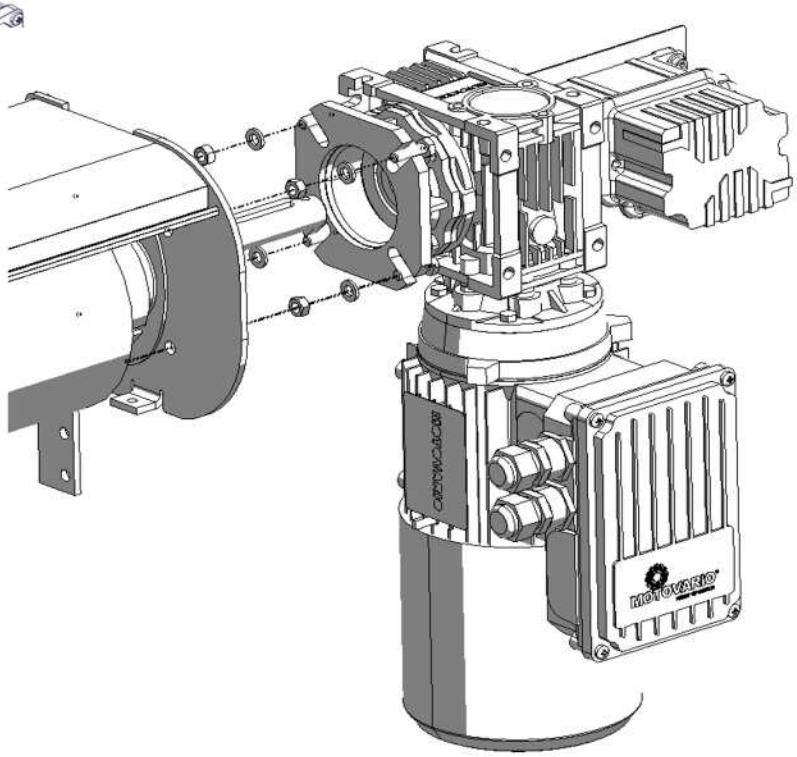

ARANDELA
DIN125
M8

TUERCA
DIN934
M8

TORNILLO
DIN933
M8x20

COBERTOR DELANTERO

Agujerear el cobertor delantero siguiendo las cotas indicadas en el dibujo.

Utilizar broca de 7mm.

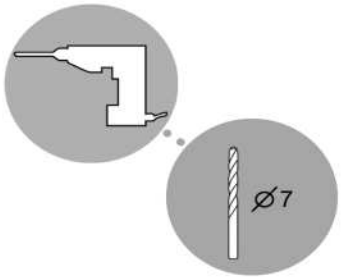

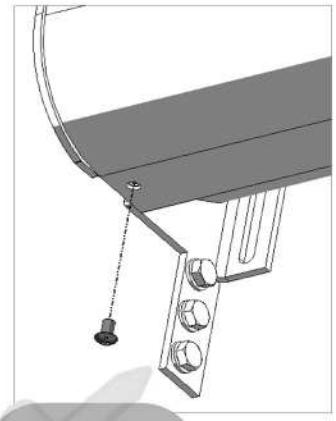

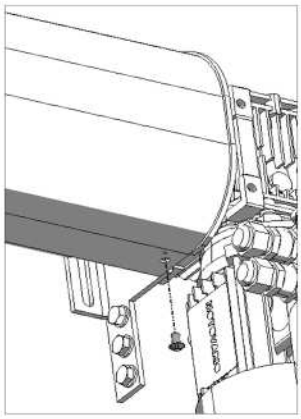

TORNILLO
ISO7380
M6x12

Acoplar el cobertor al resto de la estructura mediante los tornillos suministrados.

5.3 GUÍAS

PIES

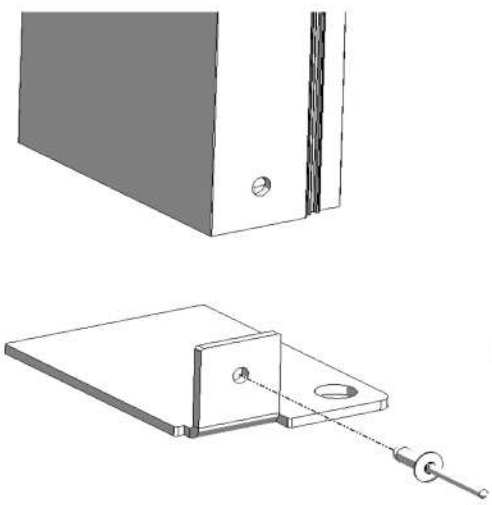

1 x Pie

Una vez cortadas las guías laterales a medida se deben colocar su respectivo pie.
Este va encajado en la parte inferior. Su ala encaja con la ranura de la guía. Se deben agujerear las dos piezas a la vez a una distancia de 3cm del extremo. Unirlas con un remache.

REMACHE DIN7337A 4.8x12

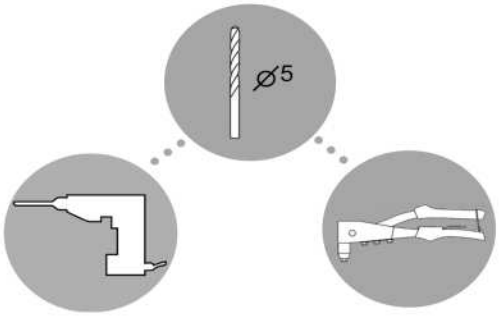

CEPILLOS

Colocar los cepillos. Estos van insertados en as ranuras indicadas en el dibujo. Los cepillos pueden ir reforzados para que no se salgan ya sea colocando un poco de cola o pellizcando la salida de la ranura con unos alicates.

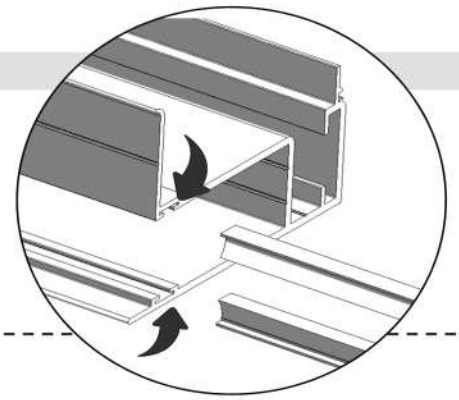

BARRERAS DE FOTOCÉLULA

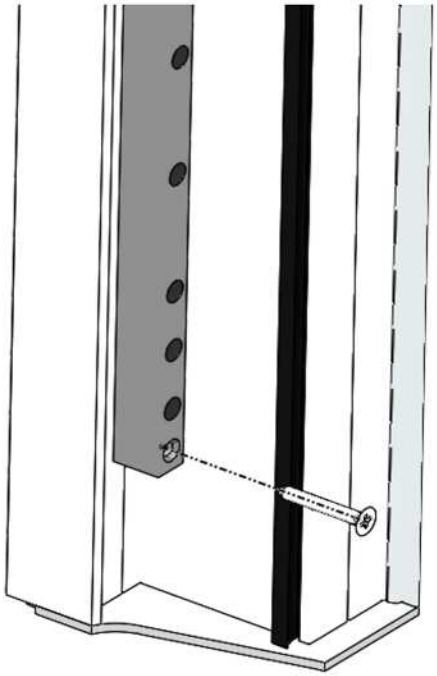

Colocar la barrera en el hueco de la guía, centrada en las pequeñas ranuras de centrado de tornillos (dos ranuras triangulares de 0.5mm de ancho). Unir la barrera al perfil utilizando 3 tornillos de cabeza avellanada. Las barreras deben estar elevadas del suelo 53mm. Cerciorarse de que las barreras están rectas.

Si es necesario realizar un agujero para pasar los cables al interior de la guía.

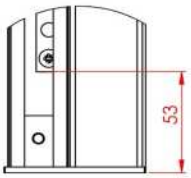

TORNILLO DIN7504P 4.2x32

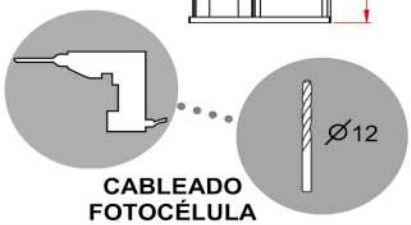

CABLEADO FOTOCÉLULA

Las barreras siempre han de ir cruzadas para su correcto funcionamiento. Y a una distancia del suelo de 53mm

RÁCOR Y TUBO CORRUGADO

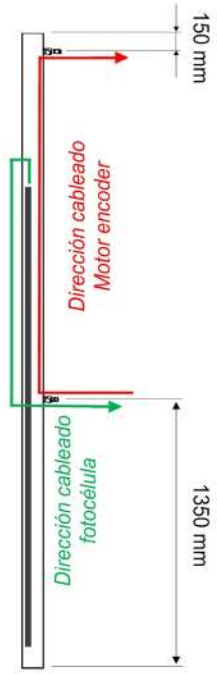

Realizar los agujeros de diámetro 18mm en las ubicaciones indicadas. Centradas en el ancho de la guía.

Una vez hechos los agujeros se procederá a roscarlos para poder insertar el racor.

El tubo corrugado viene directo del cuadro a racor de la parte inferior. De aquí se extraerán los cables necesarios para accesorios y para el motor.

Del racor de la parte superior se extraerán los cables del motor y del encoder.

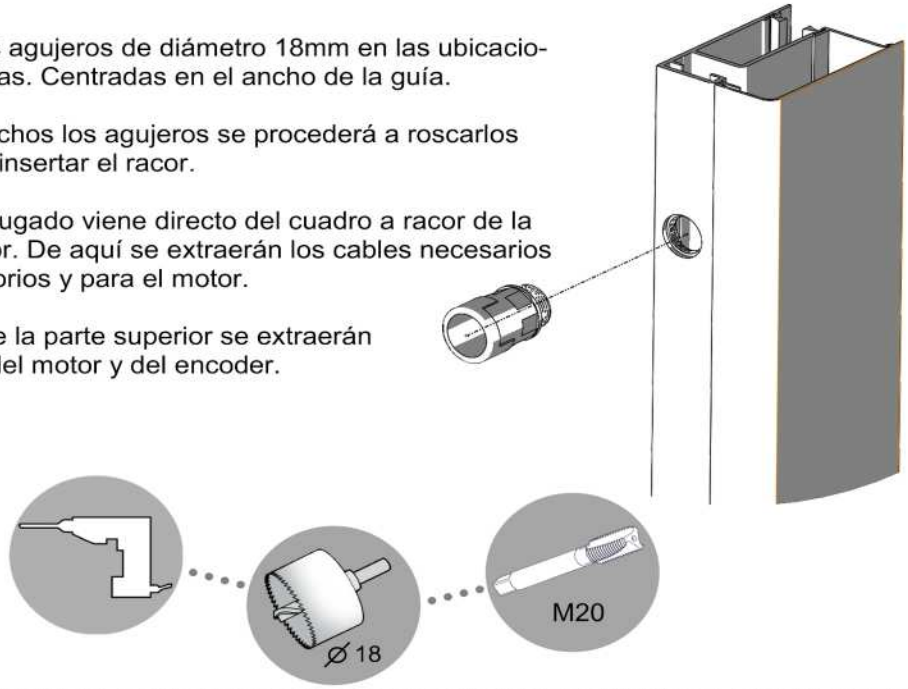

5.4 ÚLTIMOS RETOQUES

BANDA DE ARENA

Insertar la banda de arena en el faldón teniendo la precaución de distribuir el peso de esta uniformemente.

Si la lona es demasiado ancha insertar las bandas suficientes para llenar todo el ancho útil.

Una vez se han colocado las bandas se deben sellar los bordes de los extremos ya sea utilizando un fluido adhesivo o alguna solución de termosoldado.

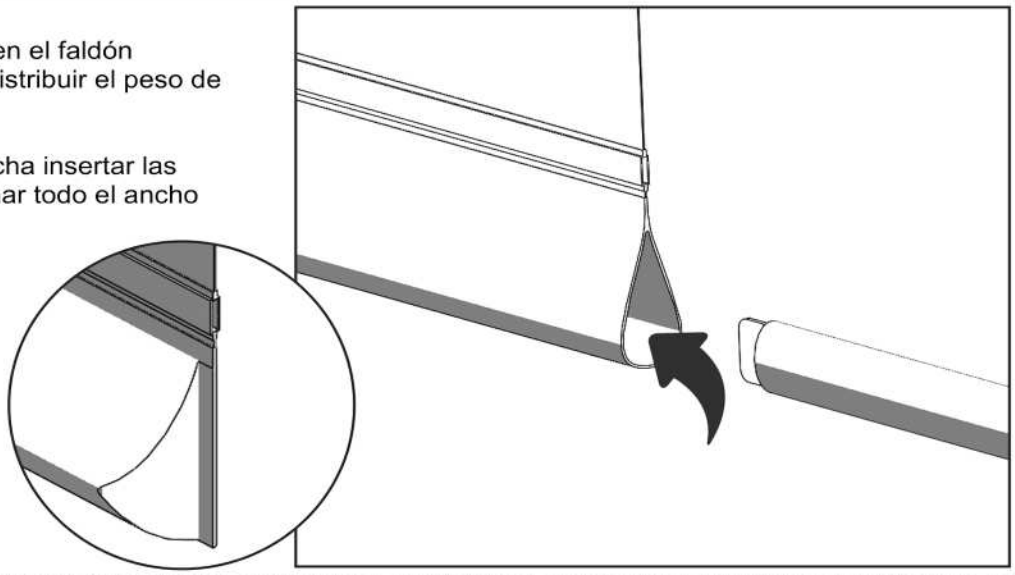

NOTA: Las características reflejadas en este documento se dan a título informativo, y no tienen carácter contractual.

El fabricante se reserva el derecho a modificaciones sin previo aviso.
Última revisión: Junio 2018

FÁBRICA
C/ Marie Curie, 21-27
08210 Barberà del Vallés
Barcelona - España
Tel. +34 902 294 190
Fax +34 937 250 211

»PUERTA RAPIDA ENROLLABLE MARCA FERROFLEX MOD.PRACTIC DOOR.

A·D·S AUTOMATIC DOOR SPECIALISTS

Puertas & Portones Automáticos, S.A. de C.V.

¡Nuestra pasión es la Solución!....